ESECUTIVO RAMPA 3

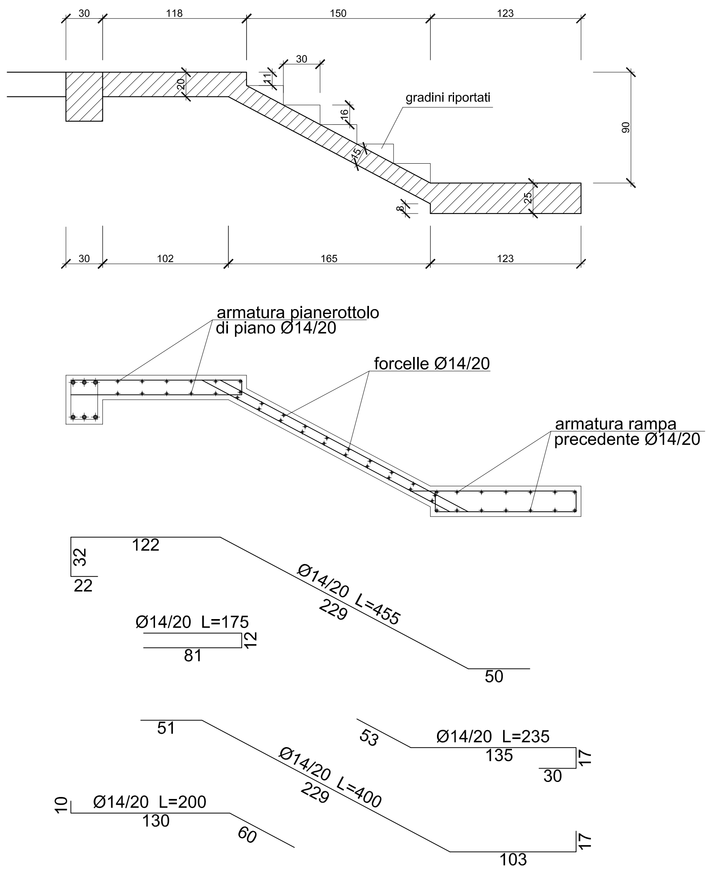

ESECUTIVO RAMPA 2

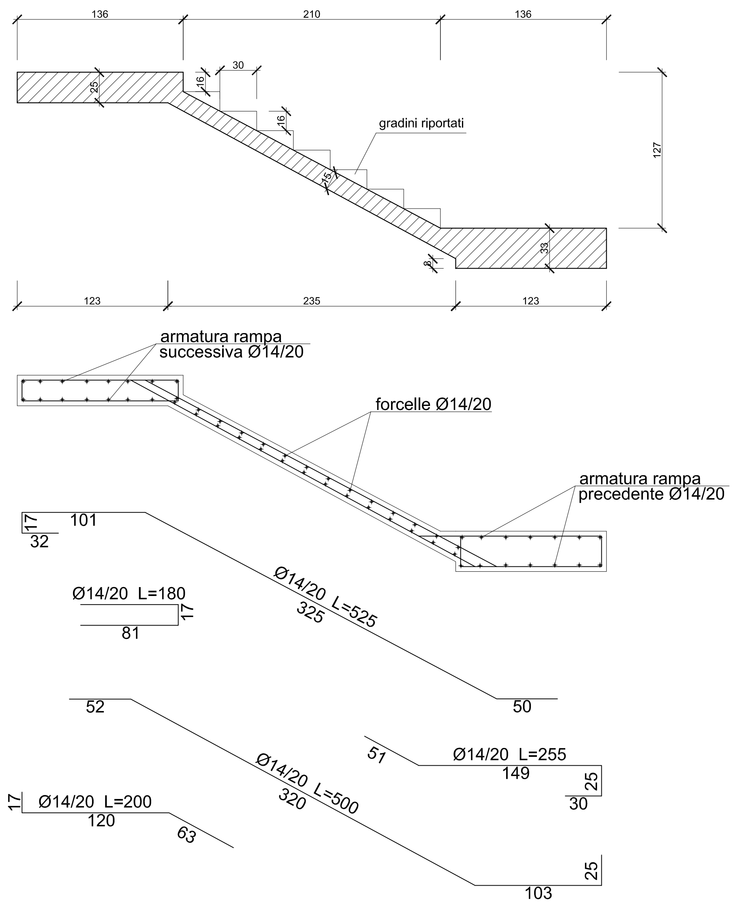

ESECUTIVO RAMPA 1

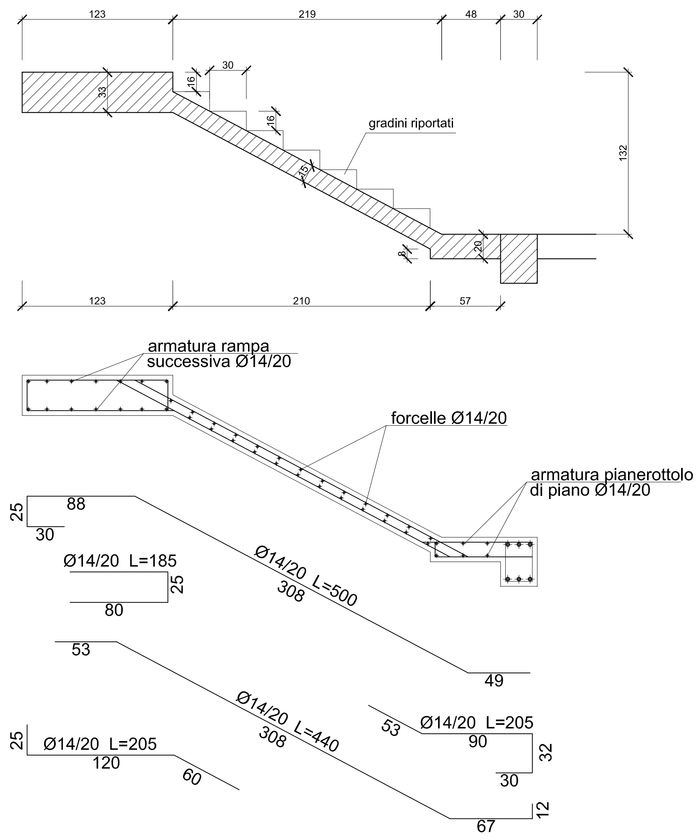

SEZIONE

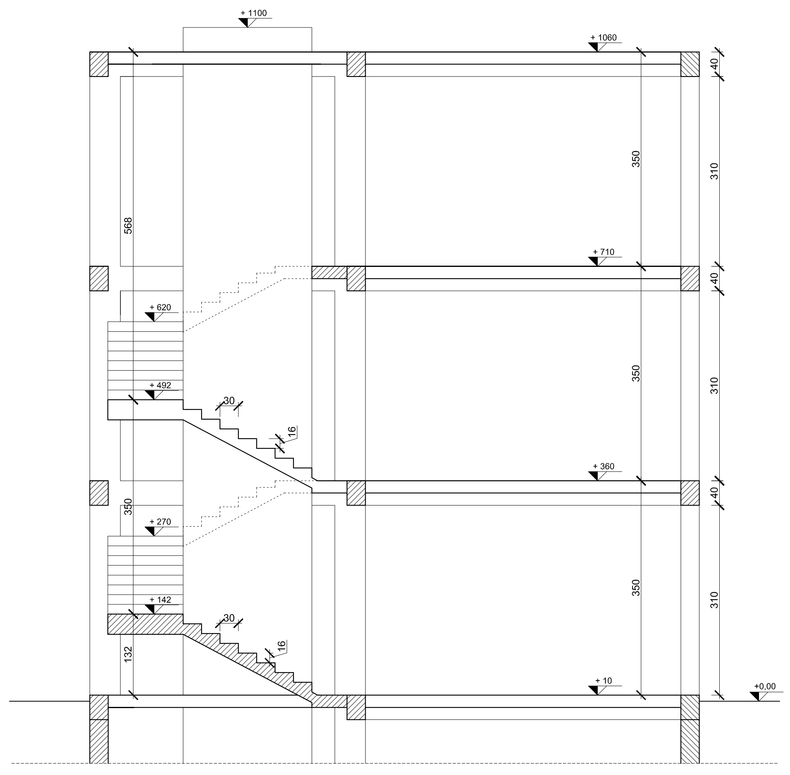

SEZIONE TRASVERSALE RAMPA

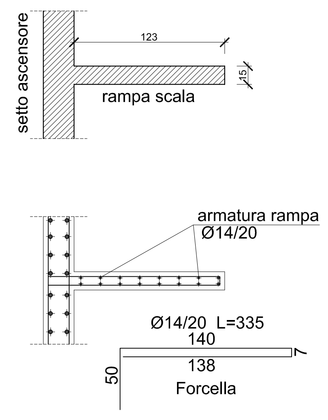

CARPENTERIA

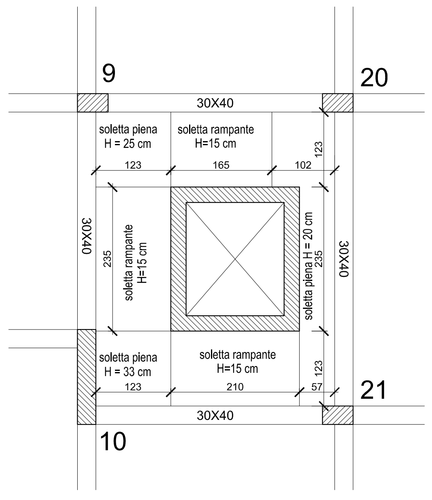

PIANTA

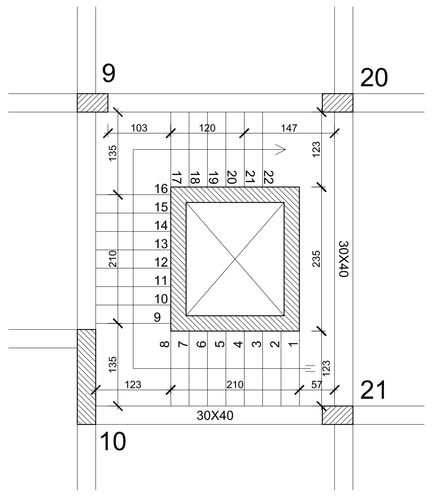

Caratteristiche dei materiali da impiegare
Conglomerato classe C25/30
Acciaio in barre tipo B450C

Solai
a travetti prefabbricati precompressi
monotrave 9x12 cm interasse 50 cm

Sovraccarichi di piano:
- permanenti 2,40 KN/m²
- variabili 3,00 KN/m²
Sovraccarichi di copertura:
- permanenti 1,60 KN/m²
- variabili 0,50 ÷ 3,00 KN/m²
- neve 0,50 KN/m²
Sovraccarichi scale:
- permanenti 1,60 KN/m²
- variabili 4,00 KN/m²
Vento:
- parete sopravento massimo 0,71 KN/m²
- parete sottovento massimo 0,36 KN/m²
- copertura 0,36 KN/m²

CITTA' DI PALERMO
- SETTORE URBANISTICA -

CENTRO POLIFUNZIONALE PER MINORI
DA REALIZZARE IN LOCALITA' BONAGIA A PALERMO

Progetto Esecutivo

Progettisti incaricati

Raggruppamento tecnico temporaneo tra
Studio Tecnico degli Ingegneri
Luigi Palizzolo e Ivan Torretta
e
Ing. Salvo Mortellaro

Responsabile Unico del Procedimento

Ing. Luigi Di Lorenzo

4. PROGETTO - STRUTTURE	ELABORATO N.	4.12
	SCALA	1:50 1:25
Esecutivi Scala 1	AGGIORNATO IL	

Per il Raggruppamento
Ing. Ivan Torretta
Ordine degli Ingegneri della
Provincia di Palermo
n. 5091