CITTA' DI PALERMO
- SETTORE URBANISTICA -

CENTRO POLIFUNZIONALE PER MINORI DA REALIZZARE IN LOCALITA' BONAGIA A PALERMO

Progetto Esecutivo

Progettisti incaricati

Raggruppamento tecnico temporaneo tra
Studio Tecnico degli Ingegneri
Luigi Palizzolo e Ivan Torretta
e
Ing. Salvo Mortellaro

Responsabile Unico del Procedimento

Ing. Luigi di Lorenzo

4. PROGETTO -STRUTTURE	ELABORATO N.	4.4.0
	SCALA	
Individuazione area di scavo	AGGIORNATO IL	

Per il Raggruppamento

Ing. Ivan Torretta
Ordine degli Ingegneri della
Provincia di Palermo
n. 5091

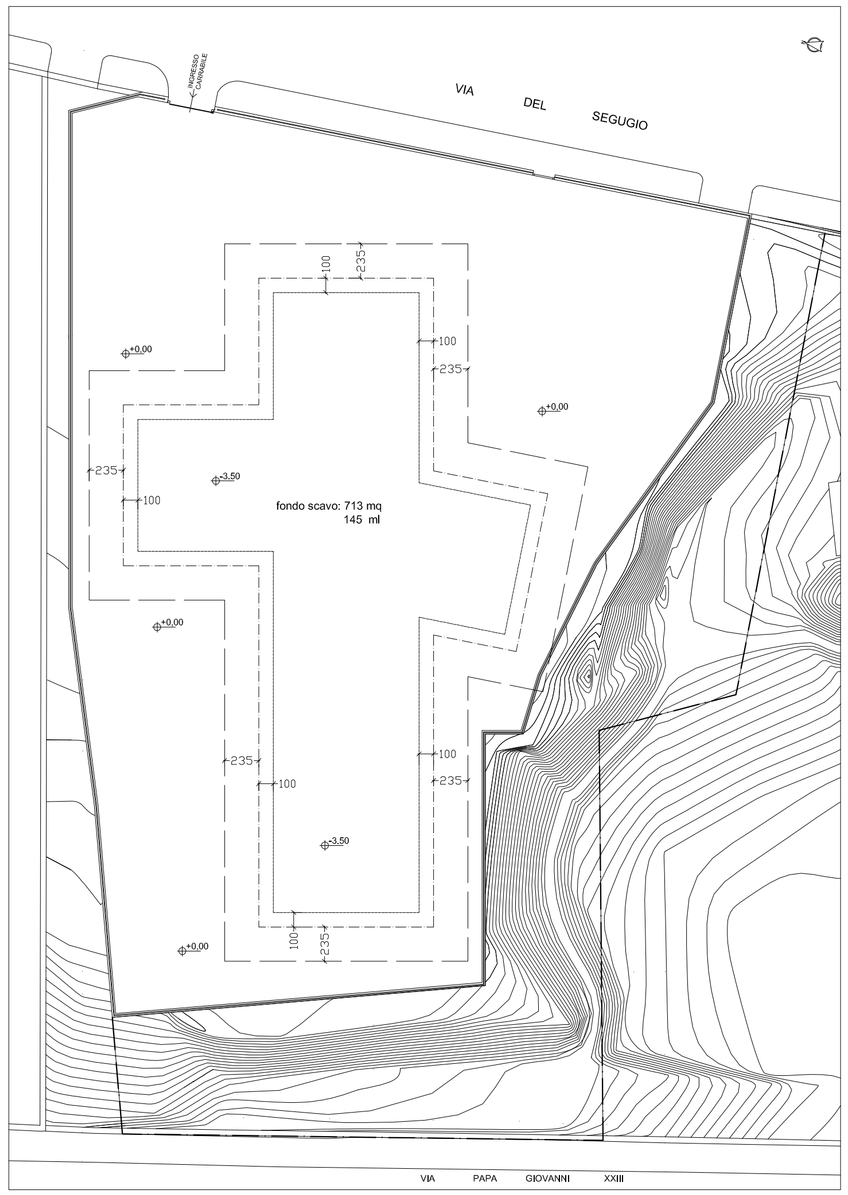

PLANIMETRIA GENERALE CON INDIVIDUAZIONE AREA DI SCAVO

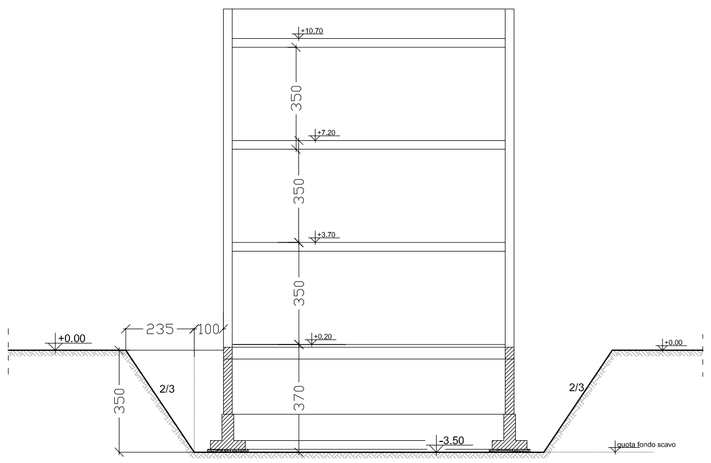

SEZIONE SCHEMATICA CON INDIVIDUAZIONE AREA DI SCAVO

Impronta edificio da realizzare

Bordo inferiore scavo (-3.50 ml)

Bordo superiore scavo (0.00 ml)